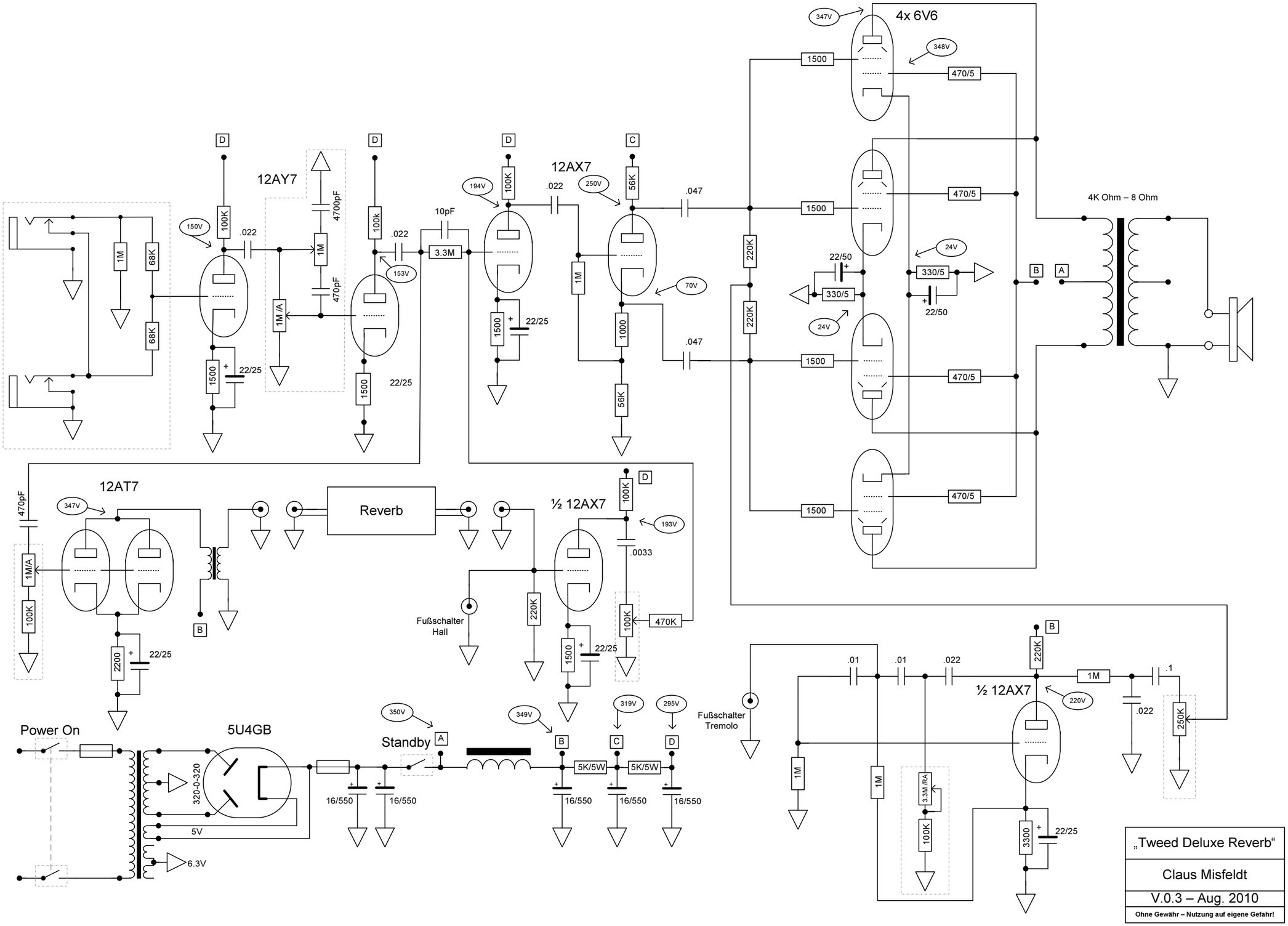
12AY7
12AX7
12AT7
½ 12AX7
½ 12AX7
4x 6V6
5U4GB
Reverb
Power On
Standby
Fußschalter Hall
Fußschalter Tremolo
4K Ohm – 8 Ohm
150V
153V
194V
250V
70V
347V
348V
24V
193V
350V
349V
319V
295V
220V
1M
68K
100K
4700pF
470pF
1M /A
.022
10pF
3.3M
1500
22/25
56K
1000
.047
220K
470/5
330/5
22/50
470pF
1M/A
2200
.0033
470K
5K/5W
16/550
320-0-320
5V
6.3V
.01
3.3M /RA
3300
250K
.1
„Tweed Deluxe Reverb“
Claus Misfeldt
V.0.3 – Aug. 2010
Ohne Gewähr – Nutzung auf eigene Gefahr!